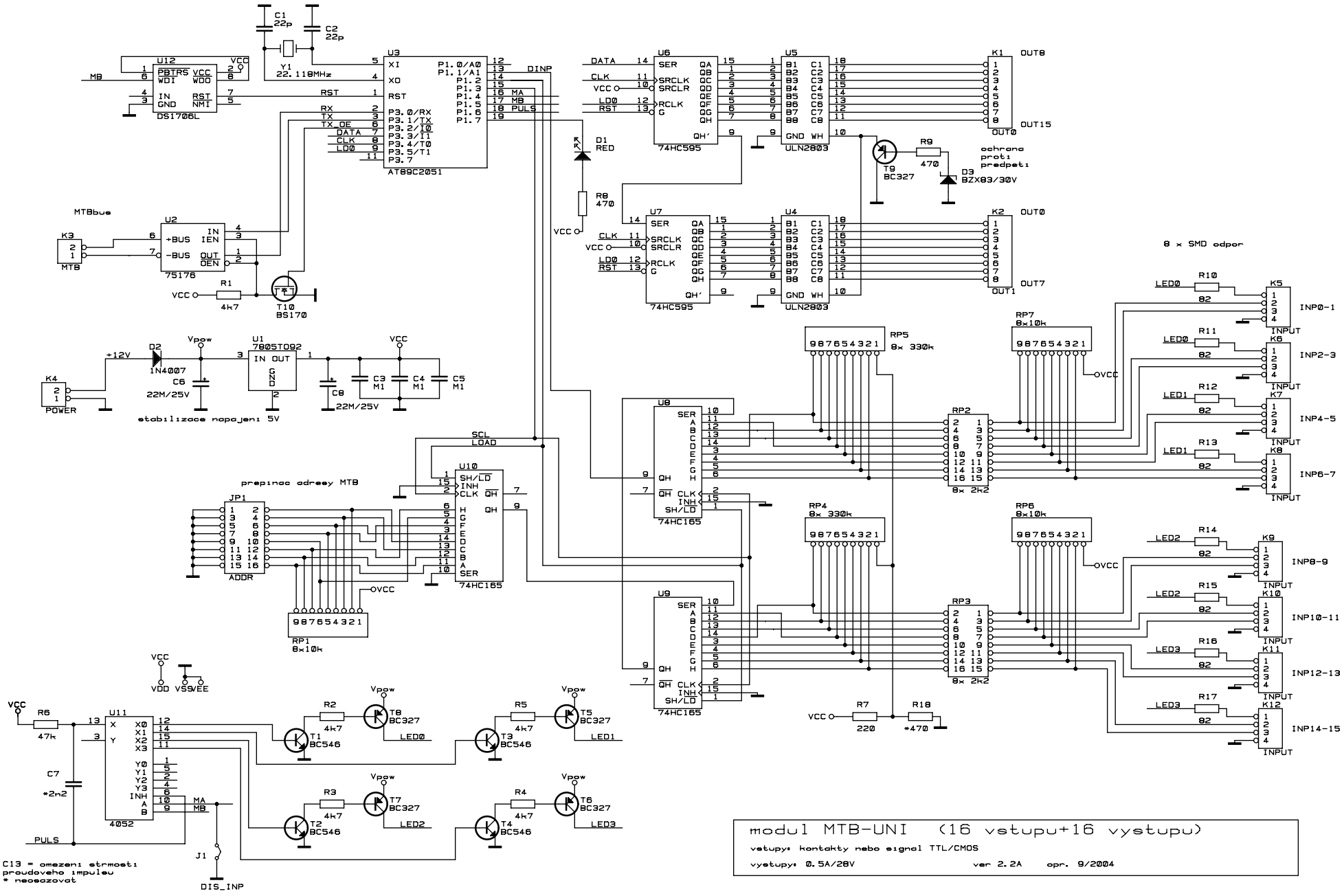

MTB-UNI V2.2 schema a osazeni soucastek, opr. 4.9.2004, VB